第27回　本部長杯大会

川西市少年軟式野球連盟
H28.4.9

級		
A	1	川西少年野球クラブ　（A）
A	2	けやき坂グリーンファイターズ　（A）
A	3	多田東少年野球クラブ（A）
A	4	多田エンゼルス　（A）
A	5	加茂ブレーブス　（A）
B	6	清和台少年野球クラブ　（B）
A	7	東谷ハンターズ　（A）
A	8	大和少年野球　（A）
A	9	中央イーグルス　（A）
B	10	多田東少年野球クラブ　（B）
B	11	東谷ハンターズ　（B）
A	12	明峰少年野球クラブ　（A）
A	13	清和台少年野球クラブ　（A）

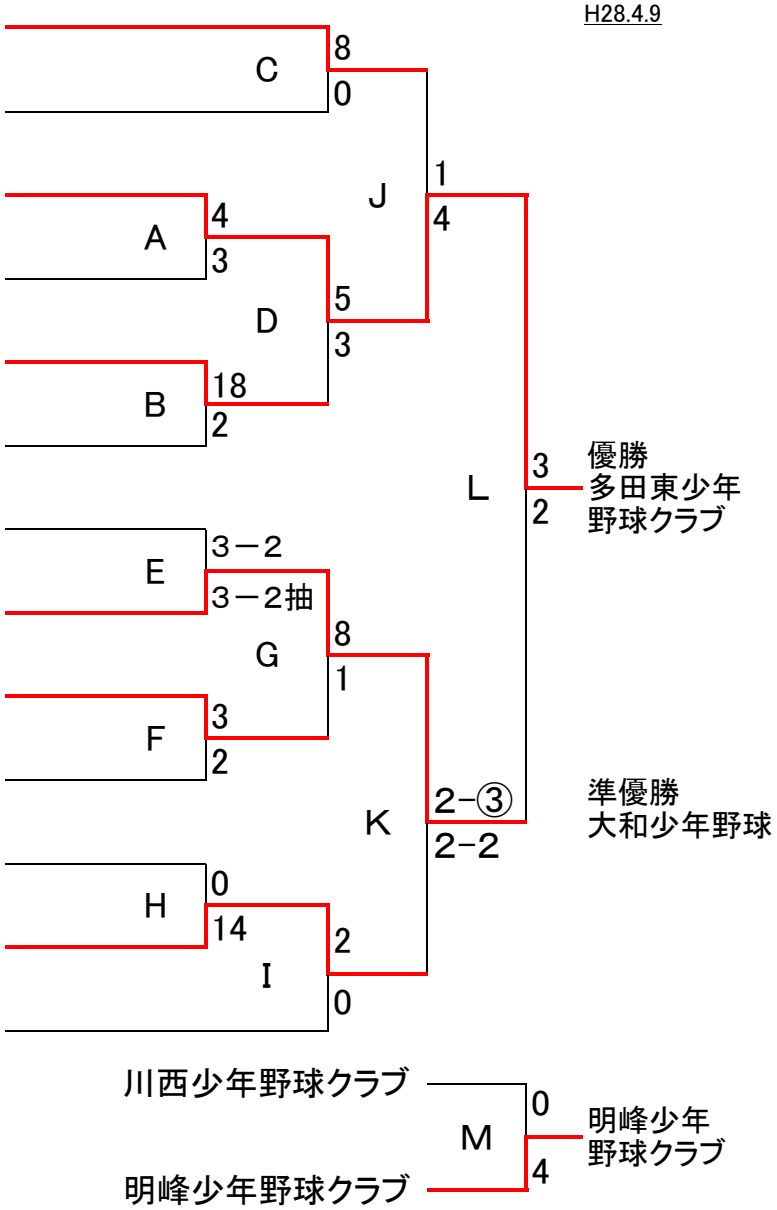

市外大会への参加：上位チームから選択

〇第38回県スポ少軟式野球交歓大会（豊岡市）　2チーム　抽選：5/8、大会：5/21、22、28（予）5/29、6/4、【多田東、大和】
〇軟連県学童大会　1チーム　川西支部予選4/17、 阪神予選（川西市）5／1、7　県大会(上郡)　9／3、4【明峰】
〇軟連春季阪神優勝大会　2チーム（芦屋市）　5／28、6／11【川西、加茂】
〇軟連西日本大会　1チーム　川西支部予選4/17、 阪神予選（芦屋市）5/14、21　県大会（姫路市）6/18、19、【中央】